LANDGRAF Lufttechnik GmbH
Im Grunde 55, 29345 Unterlüß, Tel. 05827/972444, Fax 05827/972835
info@landgraf-lueftungstechnik.de, www.landgraf-lueftungstechnik.de

Schranktisch mit Schubladen und Schiebetüren

Werkstoff 1.4301 (Chromnickelstahl) s = 1 mm
Tischplatte schalldämmend unterfüttert

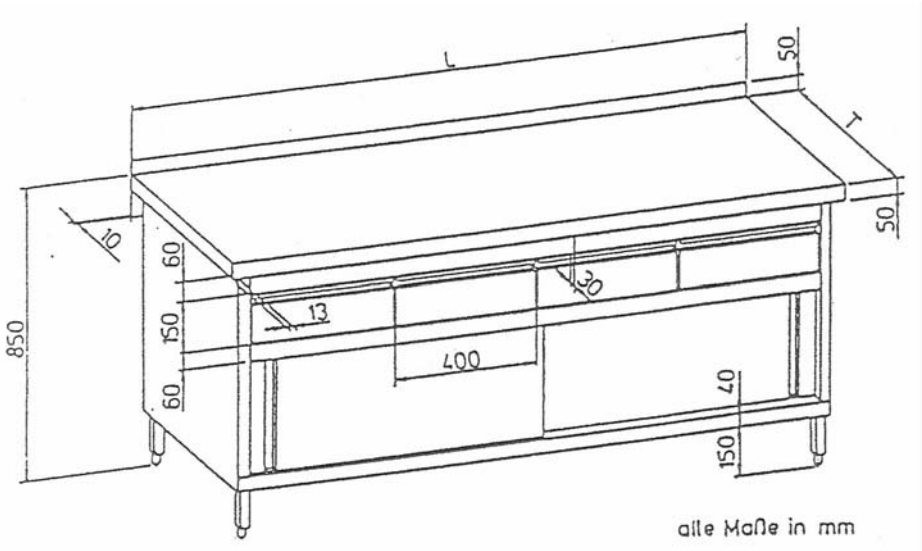

Länge L : _____ mm

Tiefe T : ☐ 600 mm ☐ 700 mm ☐ 800 mm ☐ Sondermaß _____ mm

Tischplatte : ☐ 3 Seiten abgekantet, hinten aufgekantet

☐ 4 Seiten abgekantet

☐ Sonderfall _____

Blockgerät ☐

Schubladen ☐ _____ Stück (restliche Fläche als Blende)

☐ Kastenschublade Größe1

☐ Rahmenschublade für GN 1/1 - 100 mm (ohne Behälter)

Füße ☐ Stützfüße höhenverstellbar

☐ Gerätesockel

☐ ohne (für bauseitigen Sockel)