LANDGRAF Lufttechnik GmbH
Im Grunde 55, 29345 Unterlüß, Tel. 05827/972444, Fax 05827/972835
info@landgraf-lueftungstechnik.de, www.landgraf-lueftungstechnik.de

Spültisch

Werkstoff 1.4301 (Chromnickelstahl) s = 1 mm
Tischplatte schalldämmend unterfüttert

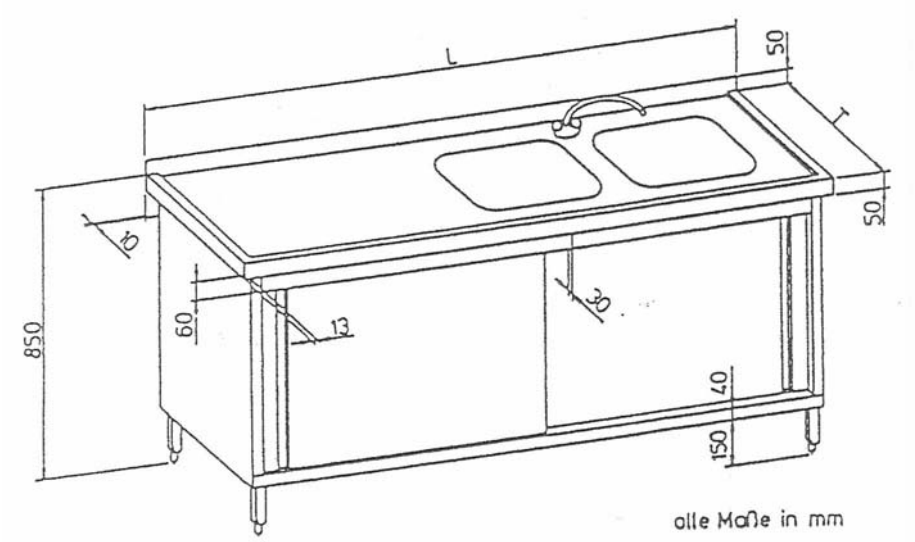

☐ Schiebetüren ☐ Flügeltüren ☐ ohne Türen (dreiseitig geschlossen)

Länge L : _____ mm

Tiefe T : ☐ 600 mm ☐ 700 mm ☐ 800 mm ☐ Sondermaß _____ mm

Spülenaufsatz : ☐ 3 Seiten abgekantet, hinten aufgekantet

☐ 4 Seiten abgekantet

☐ Sonderfall _____

☐ ohne Wulst

Blockgerät ☐

Füße ☐ Stützfüße höhenverstellbar

☐ Gerätesockel

☐ ohne (für bauseitigen Sockel)

Armaturen eingesetzt in Plattenaufsatz

☐ Einloch-Standbatterie-Mischer ☐ 1/2“ ☐ 3,4“ ☐ 1“

Auslaufhöhe ☐ 200 ☐ 300

☐ Geschirrspülbrause mit Standmischbatterie ☐ 1/2“ ☐ 3/4“